产品特点

宽带，耐高压。

主要参数

参数	最小	典型	最大	单位
工作频率	100	~	6000	MHz
插入损耗			1	dB
主线驻波比			1.4	
耐电电压		100		V

其它参数

接口形式	N -JK
接口材质	不锈钢
阻抗	50Ω
表面	白色
功率容量	5W射频功率
外壳材料	铝6061
工作温度	-40~+85℃设计保证

参考实物图

外形结构图（mm）

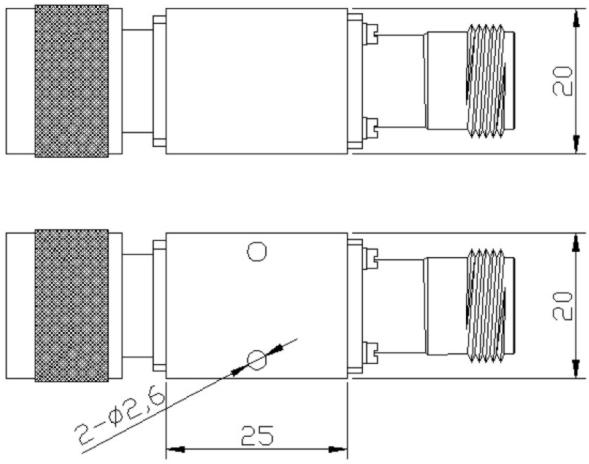

注意事项

1	清洗产品表面，请勿将产品浸泡清洗液中清洗。
2	整体温度大于125℃的情况，订货前与我们协商。

注：本规格书包含的电气规范和性能数据基于康迈微既定标准测试。