产品特点

大功率，低损耗

技术要求

参数	最小	典型	最大	单位
工作频率	1100	~	1600	MHz
插入损耗			0.8	dB
隔离度	50			dB
驻波比			1.4	

其它参数

开关路数	单刀双掷
开关特性	电子反射式开关
开关时间	8000ns
接口形式	L29-K
接口材质	外壳铜
阻抗	50Ω
表面	白色
功率容量	1000W
产品外壳材料	铝6061
工作电压	+5V&-100V
工作电流	500mA&70mA
工作温度	-40~+85℃设计保证

典型测试数据

频率 MHz	S00 驻波	S10 损耗 dB	S20 损耗 dB	S11 驻波	S12 隔离 dB
1000	1.58	-0.72	-0.72	1.68	-59.01
1050	1.4	-0.53	-0.58	1.51	-58.86
1100	1.24	-0.49	-0.48	1.36	-58.31
1150	1.14	-0.47	-0.52	1.25	-58.72
1200	1.09	-0.46	-0.47	1.17	-60.17
1250	1.13	-0.46	-0.44	1.16	-59.29
1300	1.17	-0.45	-0.5	1.18	-58.99
1350	1.21	-0.51	-0.49	1.23	-57.58
1400	1.24	-0.5	-0.57	1.29	-58.35
1450	1.26	-0.62	-0.6	1.34	-58.1
1500	1.28	-0.54	-0.58	1.36	-62.3
1550	1.26	-0.64	-0.64	1.35	-59.09
1600	1.28	-0.59	-0.58	1.33	-59.04
1650	1.25	-0.57	-0.61	1.29	-59.53
1700	1.22	-0.57	-0.6	1.21	-59.17

参考实物图

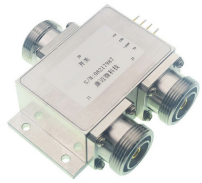

外形结构图（mm）

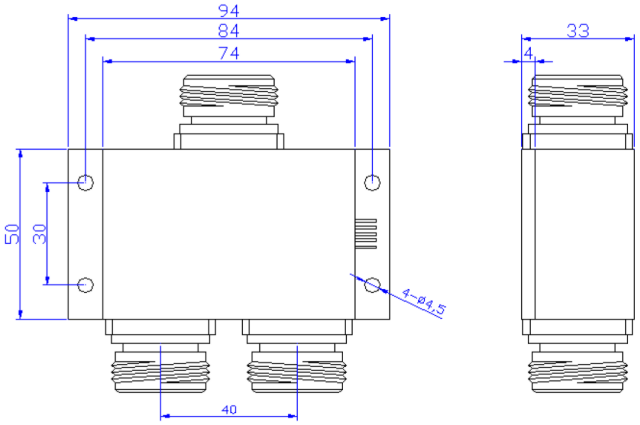

典型测试曲线图

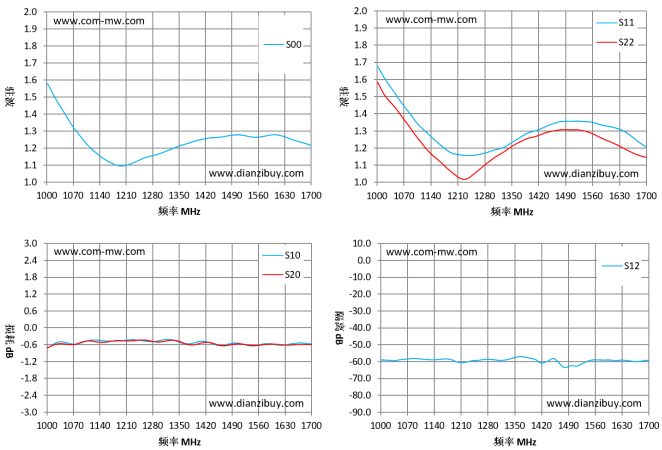

注意事项

1	清洗产品表面，请勿将产品浸泡清洗液中清洗。
2	整体温度大于125℃的情况，订货前与我们协商。

注：本规格书包含的电气规范和性能数据基于康迈微既定标准测试。