产品特点

此金属三脚架收缩尺寸小，高度可调范围0.8米到3米，主体采用了铝合金和工程塑料。天线可以直接安装到快装板或1/4"阳螺纹，或者使用天线适配器安装架设天线。主要应用于室内外便携测试。

主要参数

参数	最小	最大	单位
升降高度	0.85~	3.2	米
折叠高度		0.9	米
水平调节	0	360	°
俯仰调节	-30	80	°
承重		5	Kg

其它参数

接口形式	1/4阳螺纹、多孔位L板
外形尺寸	146*209*900mm
估算重量	3.1Kg
表面	黑色
工作温度	-25~+55℃设计保证
其它	带水平仪

外形结构图（mm）

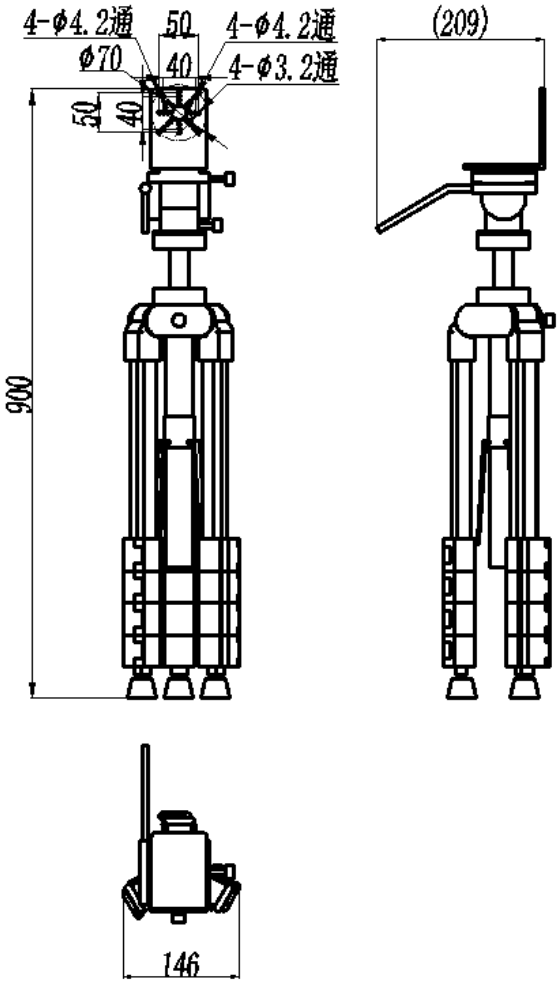

参考实物图

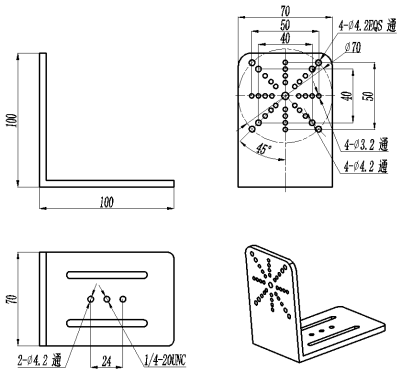

注意事项

1、使用过程中轻拿轻放，避免挤压、磕碰；

注：本规格书包含的电气规范和性能数据基于康迈微既定标准测试。

2、架设好后竖杆应尽量垂直于地面，以防天线摔坏。

注：本规格书包含的电气规范和性能数据基于康迈微既定标准测试。