主要参数

参数	最小	典型	最大	单位
工作频率	DC	~	4	GHz
驻波比			1.2	

其它参数

功率容量	200W设计保证
阻抗	50Ω
接口形式	N -K
接口材质	不锈钢
表面	黑色
产品外壳材料	铝
工作温度	-40~+85℃设计保证

注意事项

安装负载时要考虑足够的散热空间，避免安装在发热量大的设备旁边，否则功率容量会降低。

功率降额曲线

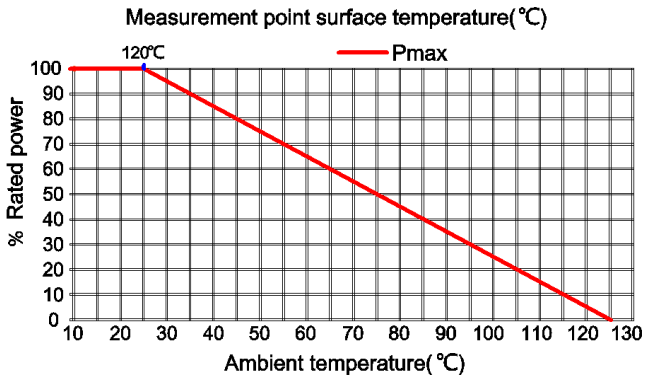

参考实物图

外形结构图（mm）

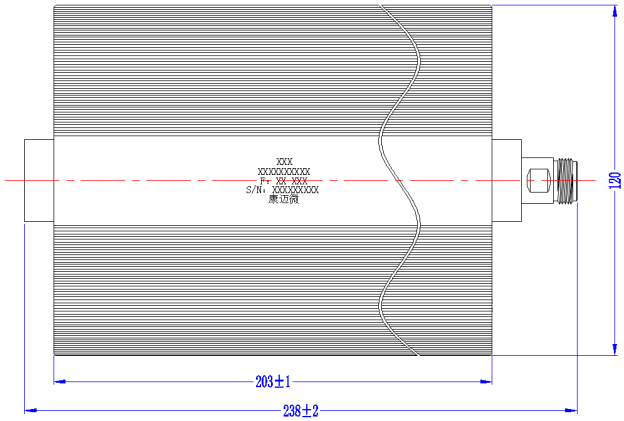

左视图

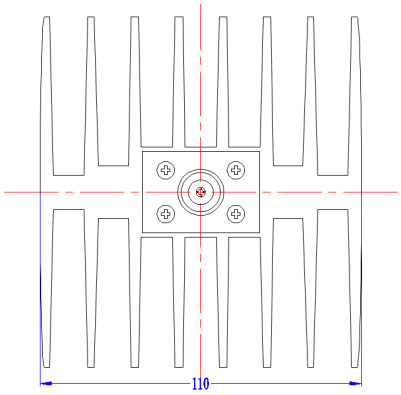

注：本规格书包含的电气规范和性能数据基于康迈微既定标准测试。